План 1 этажа на отм. + 0.00

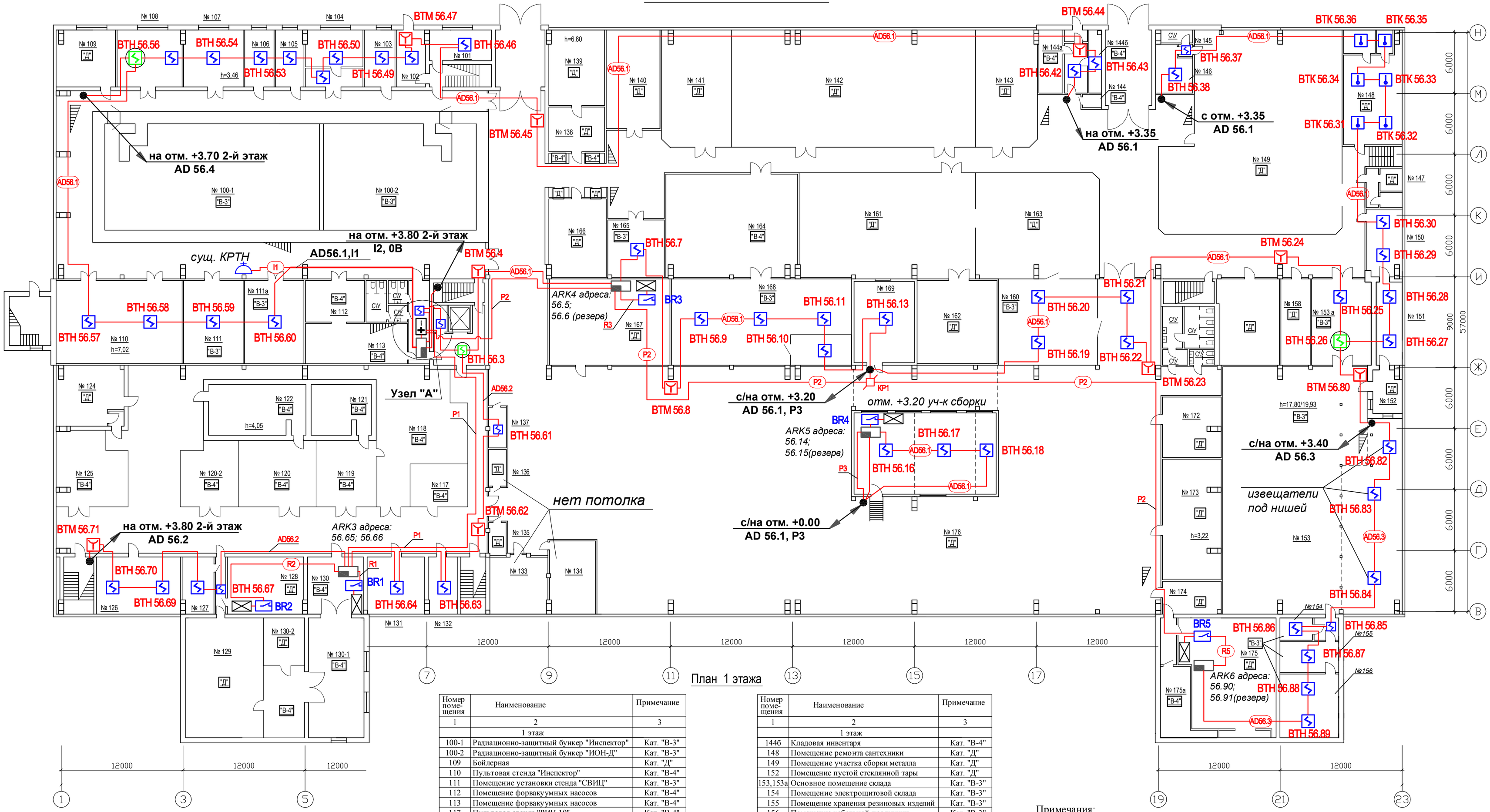

План 1 этажа

Узел "А"

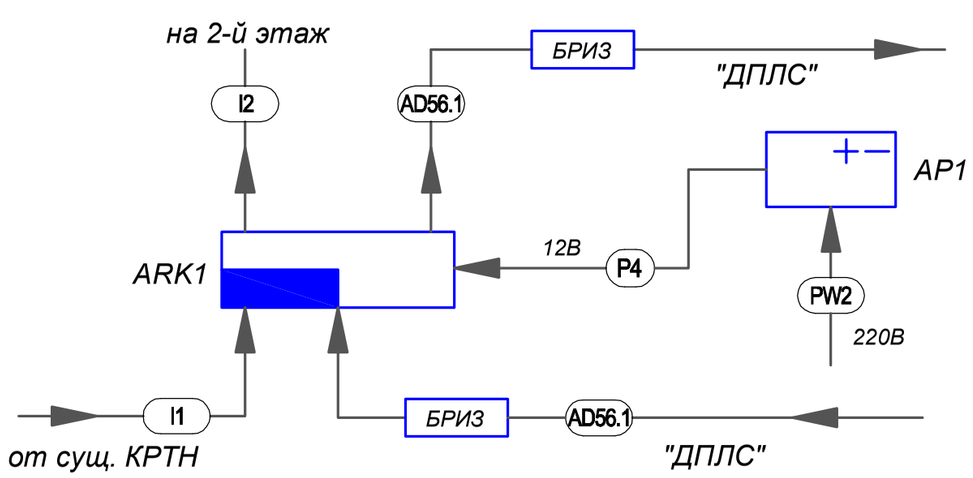

Номер помещения	Наименование	Примечание
1	2	3
	1 этаж	
100-1	Радиационно-защитный бункер "Инспектор"	Кат. "В-3"
100-2	Радиационно-защитный бункер "ИОН-Д"	Кат. "В-3"
109	Бойлерная	Кат. "Д"
110	Пультовая стенда "Инспектор"	Кат. "В-4"
111	Помещение установки стенда "СВИЦ"	Кат. "В-3"
112	Помещение форвакуумных насосов	Кат. "В-4"
113	Помещение форвакуумных насосов	Кат. "В-4"
117	Пультовая стенда "РИЦ-10"	Кат. "В-4"
118	Помещение стенда "РИЦ-10"	Кат. "В-4"
119	Стенд гидравлических испытаний	Кат. "В-4"
120-1	Помещение пультовой стенда "ИОН-2-433"	Кат. "В-4"
120-2	Помещение стендамагнитных измерений	Кат. "В-4"
121	Радиационно-защитное пом. стенда НГ-11И	Кат. "В-4"
122	Радиационно-защитный бункер "ИОН-2-433"	Кат. "В-4"
124	Помещение настройки ускоряющих структур	Кат. "Д"
125	Помещение систем ВЧ-питания	Кат. "В-4"
128,129	Вентиляционная камера	Кат. "Д"
130,130-1	Помещение участка полимерных покрытий	Кат. "В-4"
130-2	Помещение подготовки под покраску	Кат. "Д"
133,134	Помещение сварочного участка	Кат. "Г"
135	Помещение сварочного агрегата	Кат. "Д"
136	Помещение приготовления СОЖ	Кат. "Д"
138	Помещение электроточил	Кат. "Д"
138А,Б	Кладовая ЭМУ	Кат. "В-4"
139	Помещение полировального станка	Кат. "Д"
140	Помещение заточного и шлифовального	Кат. "Д"
141,142	Помещения сборочных бригад	Кат. "Д"
143	Помещение радиальных станков	Кат. "Д"
144	Помещение аппаратуры охр. сигнализации	Кат. "В-4"
144а	Кладовая ЭМУ	Кат. "В-4"

Номер помещения	Наименование	Примечание
1	2	3
	1 этаж	
144б	Кладовая инвентаря	Кат. "В-4"
148	Помещение ремонта сантехники	Кат. "Д"
149	Помещение участка сборки металла	Кат. "Д"
152	Помещение пустой стеклянной тары	Кат. "Д"
153,153а	Основное помещение склада	Кат. "В-3"
154	Помещение электрощитовой склада	Кат. "В-3"
155	Помещение хранения резиновых изделий	Кат. "В-3"
156	Помещение кабельной продукции	Кат. "В-3"
158	Кладовая металлического крепежа	Кат. "Д"
159	Промежуточная кладовая металла	Кат. "Д"
160	Помещение КТП	Кат. "В-3"
161	Помещение комплексной сборки	Кат. "Д"
162	Помещение сборки узлов	Кат. "Д"
163	Помещение сборки узлов циклотронов	Кат. "Д"
164	Помещение сборки столов	Кат. "В-4"
165	Помещение сборки головок ускорителей	Кат. "В-3"
166	Помещение вакуумного участка	Кат. "Д"
167	Помещение электромонтеров	Кат. "Д"
167а,б	Кладовые сантехнических изделий	Кат. "Д"
168	Помещение намоточного участка	Кат. "В-3"
172	Помещение расточного станка "СИБ"	Кат. "Д"
173	Помещение инструментальной кладовой	Кат. "Д"
174	Помещение слесарей ремонтников	Кат. "Д"
175	Помещение вентиляционной камеры	Кат. "Д"
175а	Компрессорная	Кат. "В-4"
176	II пролет участок мех. обработки	Кат. "Д"

Примечания:
1. В помещениях 100-1 и 100-2 пожарная сигнализация смонтирована ранее.
2. В помещениях 130, 130-1, 130-2 (окрасочный участок) пожарная сигнализация существует, проектирование новой установки будет производиться по отдельному проекту.
3. Отключение вентиляции помещений 100-1 и 100-2 осуществляется от прибора приемно-контрольного АПС этих помещений, при программировании системы осуществить общее отключение вентиляции по сигналу "Пожар".
4. Условные графические обозначения смотри на листе 54/06.12-ПС-Э4 (система АПС 3-й этаж).

Изм.	Кол.уч.	Лист	№док.	Подпись	Дата	54/06.12-ПС Э4		
						Корпус 60А, ФГУП НИИЭФА им. Д.В. Ефремова Санкт-Петербург, п.Металлострой, дорога на Металлострой, д.3.		
ГИП		Комев			06.12	Система пожарной сигнализации и оповещения людей о пожаре.	Стадия: РП	Лист: 1 / Листов: 1
Разработал		Грушковский			06.12			
Выполнил		Грушковский			06.12			
Проверил		Грушковский			06.12	Схема электрическая соединений Система АПС 1-й этаж Пожарная сигнализация	ООО "БЭСТ-СТРОЙ"	
Н.контр.								

Взам. инв. №
Подпись и дата
Инв. № подл.